SZCZEGÓŁ A

Opis sposobu nawiercania otworów na rurociągu rozprowadzającym przedstawiono w cz. opisowej.

PRZEKRÓJ A - A

Bioreaktor hydrofitowy

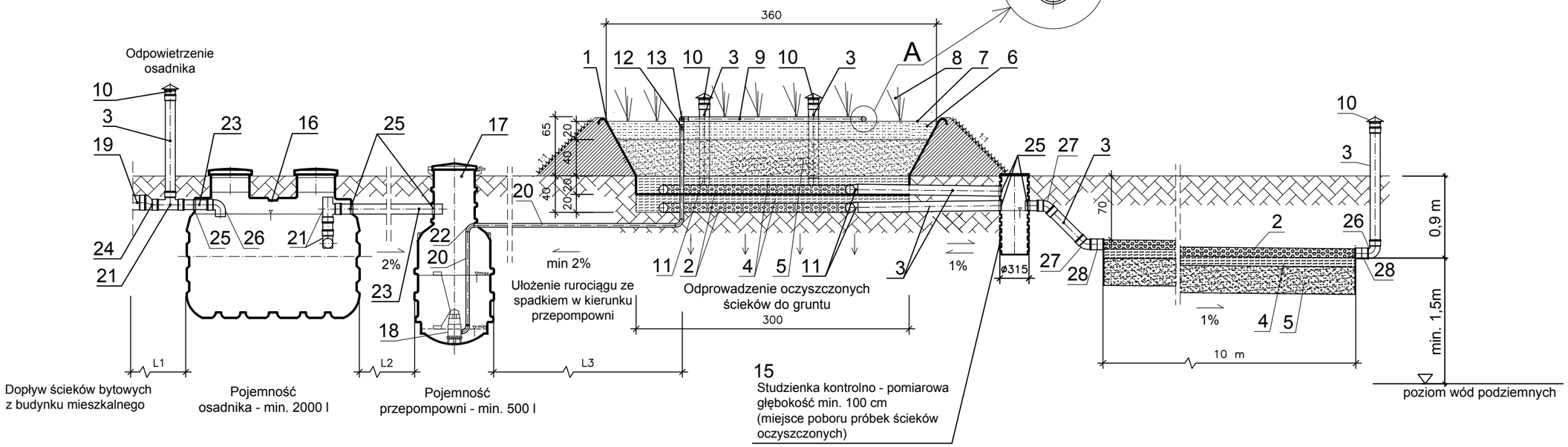

L1, L2, L3 - odległości zależne od posadowienia elementów oczyszczalni na działce (patrz Rys. 1. Plan sytuacyjny)

Zestawienie elementów zamieszczone na rysunku 2c

Biuro Opracowań Inżynierskich ECOVERDE	
Autorzy technologii: dr inż. Tomasz Warężak dr inż. Ewelina Płuciennik-Koropczuk	
Opracował: dr inż. Tomasz Warężak	Nr rysunku: 2b
PRZYDOMOWA ROŚLINNA OCZYSZCZALNIA ŚCIEKÓW z systemem infiltracyjnym PRZEKRÓJ OCZYSZCZALNI A-A 4 RLM	Skala: 1:50 Data: 04.2016

Wymiary na rysunku podane w centymetrach